KÓD

92024,0 NOVINKA

SÉRIE

TITANIA IRIS

NÁZEV PRODUKTU

Koupelnová sada vanová Titania Iris, chrom

PROVEDENÍ

chrom

OBRÁZEK

PIKTOGRAM

VLASTNOSTI PRODUKTU

- Hloubka krabice [mm] : 225
- Výška krabice [mm] : 165
- Šířka krabice [mm] : 173
- Provedení: chrom
- Počet poloh růžice : 1

TECHNICKÝ VÝKRES

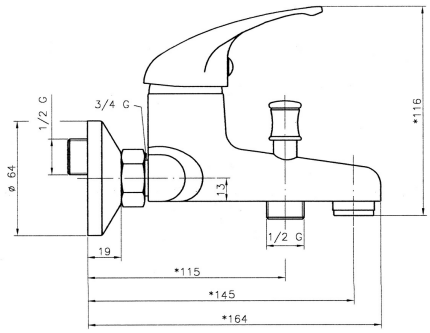

SPECIFIKACE

- EAN: 8590309140061
- Intrastat: 84818011
- Hmotnost brutto [kg]: 1,64
- Rozteč baterie [mm] : 100