SYMBOL ZAKŁADOWY

ZZM4

NAZWA PRODUKTU

Zawór zwrotny z mosiężnym elementem zamykającym

ZDJĘCIE GŁÓWNE



CECHY PRODUKTU

- Rodzaj przyłączenia: nakrętno-nakrętny
- Materiał korpusu/materiał wykonania: mosiądz
- Materiał elementu zamykającego: mosiądz
- Media: woda
- NICKEL FREE: tak
- Ciśnienie nominalne [bar]: 10
- Kod kreskowy: *W opakowanie z kodem kreskowym umożliwiającym sprzedaż detaliczną *E produkt na eurozawieszce z kodem kreskowym umożliwiającym sprzedaż detaliczną

RYSUNEK TECHNICZNY

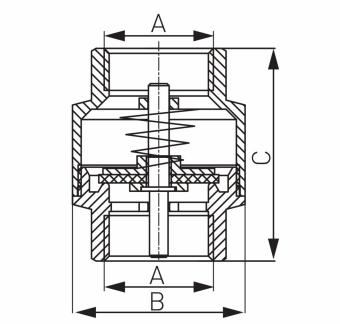

SPECYFIKACJA

- Wymiar A: G1 1/4
- Wymiar B: 59.3
- Wymiar C: 64.5
- Przyłącze: 1 1/4"

FERRO SA
ul. Przemysłowa 7
32-050 Skawina
T: +48 12 25 62 100

NIP 944 20 51 648
KRS 0000289768
REGON 356375388