SYMBOL ZAKŁADOWY

ZMV32

NAZWA PRODUKTU

Zawór mieszający 3-drogowy

ZDJĘCIE GŁÓWNE



CECHY PRODUKTU

- Wymagany moment obrotowy [Nm]: < 1
- Materiał korpusu/materiał wykonania: mosiądz CW617N
- Media: glikol 50%
- Maksymalne ciśnienie robocze [bar]: 10
- Maksymalna temperatura pracy [°C]: 100
- Minimalna temperatura pracy [°C]: -10
- Kod kreskowy: opakowanie z kodem kreskowym umożliwiającym sprzedaż detaliczną
- Sposób pakowania jednostkowego: pudełko

RYSUNEK TECHNICZNY

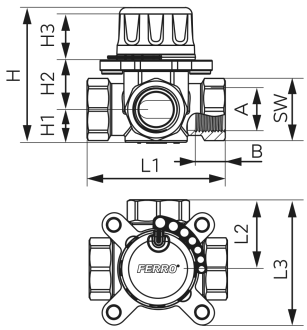

SPECYFIKACJA

- DN: 25
- A: Rp 1
- B [mm]: 21
- Przyłącze: Rp 1
- H [mm]: 78
- H1 [mm]: 19
- H2 [mm]: 28,5
- H3 [mm]: 28
- L1 [mm]: 80
- L2 [mm]: 40
- L3 [mm]: 72,5
- SW [mm]: 42
- Kvs [m3/h]: 9,9

FERRO SA
ul. Przemysłowa 7
32-050 Skawina
T: +48 12 25 62 100

NIP 944 20 51 648
KRS 0000289768
REGON 356375388