CIKKSZÁM

Z40

TERMÉKCSALÁD

RETRO

TERMÉK MEGNEVEZÉSE

Hidegvizes szelep elforgatható kifolyóval

SZÍN (FELÜLET)

króm

TERMÉKFOTÓ



TERMÉKJELLEMZŐK

- Stílus: retro
- Keverő típus: egyhordó
- Szabályozó elem: csúszófej
- Kifolyó színe: króm
- Termékkarbantartás: Kövesd az utasításokat
- Összeszerelő lyukak száma: 1
- Test anyaga/ szerelvények anyaga: sárgaréz
- Kivitel: falra szerelhető
- Egységcsomagolási módszer: doboz
- A víz hőmérséklete [°C] max.: 90
- Bevonat típusa: ragyogás
- Perlátor dimenzió: M22 x 1
- Kifolyó [mm]: 215
- Akusztikus csoport: N
- Áramlási osztály: S
- Kifolyócső típusa: forgatható

MŰSZAKI RAJZ

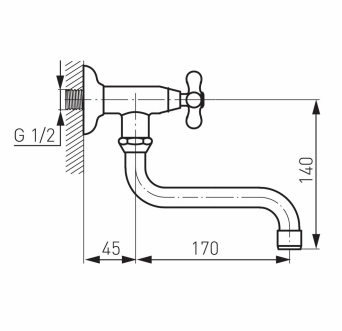

FERRO Hungary Kft.
1112 Budapest
Repülőtéri út 2/a
T: +36 1 791 3045