KODAS

Z220

PREKĖS PAVADINIMAS

Kampinis ventilis 1/2" x 1/2" M-M

SPALVA (APDAILA)

chromas

PAGRINDINĖ NUOTRAUKA



PRODUKTO SAVYBĖS

- Ryšio tipas: Įsukite
- Laikiklio tipas: rankenėlė
- Žiniasklaida: Vanduo
- Vardinis slėgis [bar]: 10
- Rozetė įtraukta: taip
- Brūkšninis kodas: Brūkšninio kodo pakuotė mažmeninei prekybai

TECHNINIS BRĖŽINYS

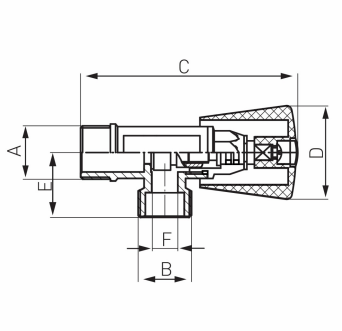

SPECIFIKACIJA

- Matmuo A: G1/2
- Matmuo B: G1/2
- Matmuo C: 81.5
- Ryšys: 1/2" x 1/2"

UAB "Ferro Baltics"
T. Kosciuškos 24-103,
LT01100 Vilnius

phone.: +37 063 777 749
email: ferrobaltics@ferro.pl