KODAS

Z201

KOLEKCIJA

PRESSTIGE

PREKĖS PAVADINIMAS

Automatinio uždarymo praustuvo maišytuvas su srauto reguliatoriumi

SPALVA (APDAILA)

chromas

PAGRINDINĖ NUOTRAUKA



PRODUKTO SAVYBĖS

- Purškimo reguliatoriaus tipas: aeratorius „Cache“ M18,5x1
- Kėbulo medžiaga / surinkimo medžiaga: žalvaris
- Jungčių tipas ir skersmuo: Vandens instaliacijos jungtis: 1 x 1/2" išorinis sriegis
- Maišytuvo aukštis [mm]: 117
- Akustinė grupė: N
- Srauto klasė: A

TECHNINIS BRĖŽINYS

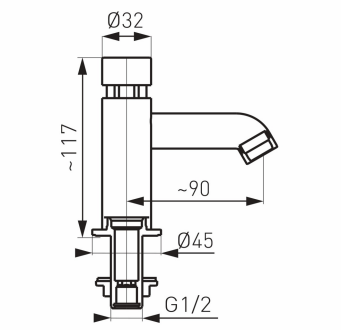

UAB “Ferro Baltics”
T. Kosciuškos 24-103,
LT01100 Vilnius

phone.: +37 063 777 749
email: ferrobaltics@ferro.pl