CIKKSZÁM

XR3

TERMÉKCSALÁD

RETRO

TERMÉK MEGNEVEZÉSE

Falra szerelhető mosdócsaptelep

SZÍN (FELÜLET)

króm

TERMÉKFOTÓ



TERMÉKJELLEMZŐK

- Szabályozó elem: csúszófej
- Perlátor: M22x1
- Test anyaga/ szerelvények anyaga: sárgaréz
- Csatlakozás típusa és átmérője: z-idom G1/2
- Kiállások közötti távolság [mm]: 150 ± 20
- Kifolyó [mm]: 227
- Akusztikus csoport: II
- Áramlási osztály: B

MŰSZAKI RAJZ

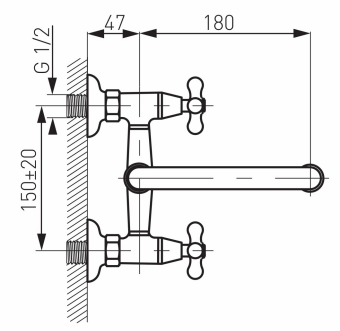

FERRO Hungary Kft.
1112 Budapest
Repülőtéri út 2/a
T: +36 1 791 3045