FERRO®

CIKKSZÁM

XD4

TERMÉKCSALÁD

RETRO NEW

TERMÉK MEGNEVEZÉSE

Konyhai csaptelep

SZÍN (FELÜLET)

króm

TERMÉKFOTÓ



TERMÉKJELLEMZŐK

- Szabályozó elem: kerámia betét
- Perlátor: aerator M24x1
- Test anyaga/ szerelvények anyaga: sárgaréz
- Csatlakozás típusa és átmérője: G3/8 - M10x1
- Kifolyócső típusa: forgatható
- Kifolyó [mm]: 180
- Akusztikus csoport: II
- Áramlási osztály: A

MŰSZAKI RAJZ

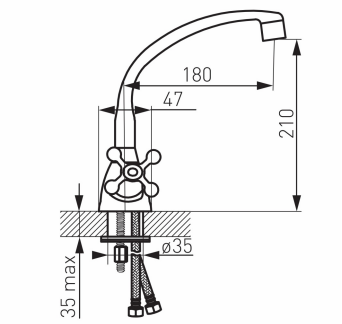

FERRO Hungary Kft.
1112 Budapest
Repülőtéri út 2/a
T: +36 1 791 3045