KODAS

U2106

PREKĖS PAVADINIMAS

Vieno taško sieninė rankena su jungtimi

SPALVA (APDAILA)

chromas

PAGRINDINĖ NUOTRAUKA



PRODUKTO SAVYBĖS

- Kėbulo medžiaga / surinkimo medžiaga: ABS
- Papildomos funkcijos: Dušo rankų kampo reguliavimo mechanizmas
- Ilgis [mm]: 70
- Plotis [mm]: 41

TECHNINIS BRĖŽINYS

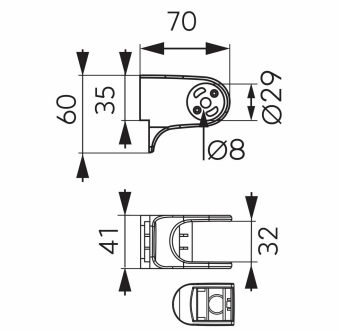

UAB "Ferro Baltics"
T. Kosciuškos 24-103,
LT01100 Vilnius

phone.: +37 063 777 749
email: ferrobaltics@ferro.pl