CIKKSZÁM

TAM7

TERMÉKCSALÁD

VARESE

TERMÉK MEGNEVEZÉSE

Termosztátos zuhanycsaptelep

SZÍN (FELÜLET)

króm

TERMÉKFOTÓ



TERMÉKJELLEMZŐK

- Szabályozó elem: termosztatikus fej
- Test anyaga/ szerelvények anyaga: sárgaréz
- Safe Stop 38°C - forró víz záró: igen
- Csatlakozás típusa és átmérője: z-idom G1/2
- Kiállások közötti távolság [mm]: 150 ± 20
- Akusztikus csoport: II
- Áramlási osztály: B

MŰSZAKI RAJZ

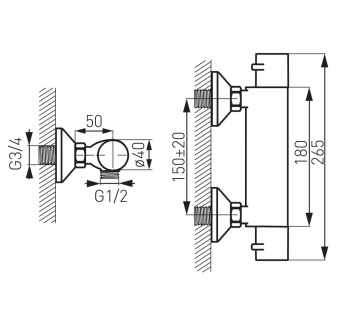

FERRO Hungary Kft.
1112 Budapest
Repülőtéri út 2/a
T: +36 1 791 3045