KÓD

SZN-3

NÁZEV PRODUKTU

Skříň rozdělovače nástěnná 755/580/120

PROVEDENÍ

Bílá

OBRÁZEK

VLASTNOSTI PRODUKTU

- Šířka výrobku [mm]: 755
- Provedení: šířka otvoru - 715 mm

TECHNICKÝ VÝKRES

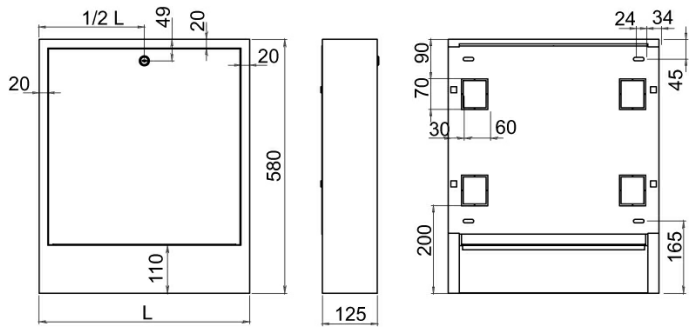

SPECIFIKACE

- Výška výrobku [mm] : 580
- Wysokość szafki [mm]: 580
- Šířka skříně [mm]: 760
- Szerokość wnętrza szafki [mm]: 730
- Hloubka výrobku [mm]: 120
- Głębokość szafki [mm]: 120
- Maximální počet okruhů rozdělovače ve skříni (R): 10
- EAN: 5901095658280
- Intrastat: 94032080
- Hmotnost brutto [kg]: 8,55