SYMBOL ZAKŁADOWY

SN-RZP05S

NAZWA PRODUKTU

Rozdzielacz ze stali nierdzewnej typ SN-RZP 1" z zaworami termostatycznymi i przepływomierzami

ZDJĘCIE GŁÓWNE

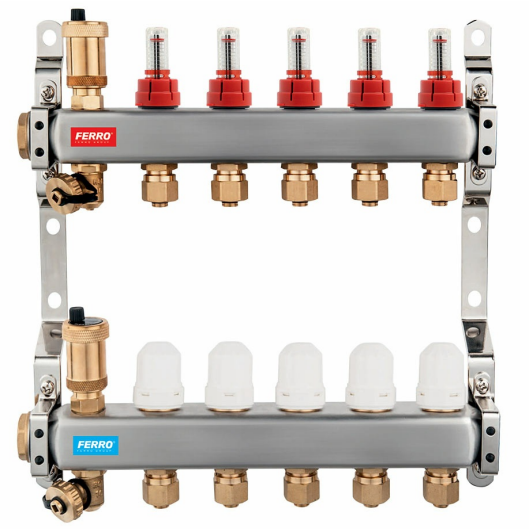

CECHY PRODUKTU

- Ilość zaworów spustowych: 2
- Podtyp: SN-RZP
- Przepływomierze do regulacji przepływów w zestawie: tak
- Rodzaj nypli: G1/2 ze złączkami do rury wielowarstwowej 16x2 mm
- Rodzaj zaworów na belce powrotnej: zawory termostatyczne wyposażone w pokrętła do ręcznej regulacji, z możliwością podłączenia głowicy termoelektrycznej M30x1,5
- Rodzaj zaworów na belce zasilającej: zawory równoważąco-pomiarowe (przepływomierze)
- Rodzaj zaworów spustowych: obrotowe G1/2xG3/4
- Rodzaj zaworu odpowietrzającego: automatyczny
- Rozmiar belki: 1"
- Media: woda, glikol 50%
- Materiał korpusu/materiał wykonania: stal nierdzewna
- Kod kreskowy: opakowanie z kodem kreskowym umożliwiającym sprzedaż detaliczną
- Szerokość [mm]: 340

RYSUNEK TECHNICZNY

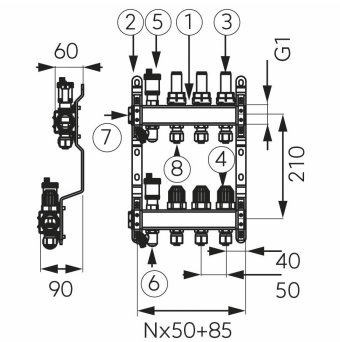

SPECYFIKACJA

- Ilość sekcji: 5
- Długość belki [mm]: 335
- Głębokość [mm]: 95
- Wysokość [mm]: 360

FERRO SA
ul. Przemysłowa 7
32-050 Skawina
T: +48 12 25 62 100

NIP 944 20 51 648
KRS 0000289768
REGON 356375388

16.05.2026