SYMBOL ZAKŁADOWY

SN-ROU05S

NAZWA PRODUKTU

Rozdzielacz ze stali nierdzewnej typ SN-ROU 1" z zaworami odcinającymi obwody

ZDJĘCIE GŁÓWNE

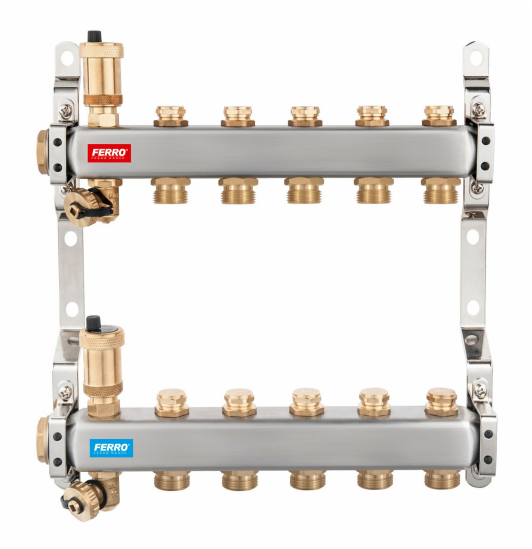

CECHY PRODUKTU

- Ilość zaworów spustowych: 2
- Podtyp: SN-ROU
- Rodzaj nypli: G3/4
- Rodzaj zaworów na belce powrotnej: zawory odcinające grzybkowe
- Rodzaj zaworów na belce zasilającej: zawory odcinające grzybkowe
- Rodzaj zaworów spustowych: obrotowe G1/2xG3/4
- Rodzaj zaworu odpowietrzającego: automatyczny
- Rozmiar belki: 1"
- Media: woda, glikol 50%
- Materiał korpusu/materiał wykonania: stal nierdzewna
- Materiał korka: mosiądz
- Kod kreskowy: opakowanie z kodem kreskowym umożliwiającym sprzedaż detaliczną

RYSUNEK TECHNICZNY

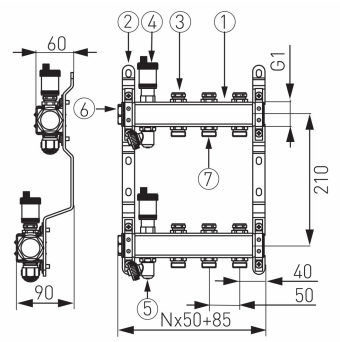

SPECYFIKACJA

- Ilość sekcji: 5
- Długość belki [mm]: 335

FERRO SA
ul. Przemysłowa 7
32-050 Skawina
T: +48 12 25 62 100

NIP 944 20 51 648
KRS 0000289768
REGON 356375388

16.05.2026