SYMBOL ZAKŁADOWY

S283NC

KOLEKCJA

CLICK

NAZWA PRODUKTU

Zawór spustowy do umywalek z przelewem

KOLOR (WYKOŃCZENIE)

nikiel

ZDJĘCIE GŁÓWNE



CECHY PRODUKTU

- Materiał korpusu/materiał wykonania: metal
- Montaż: do umywalek z przelewem
- Rodzaj przyłącza: G1¼

RYSUNEK TECHNICZNY

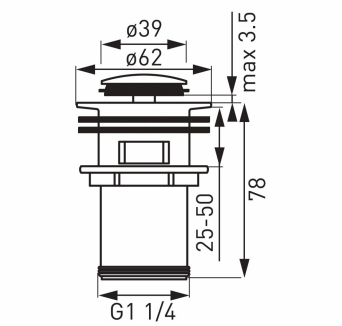

FERRO SA
ul. Przemysłowa 7
32-050 Skawina
T: +48 12 25 62 100

NIP 944 20 51 648
KRS 0000289768
REGON 356375388

17.10.2026