SYMBOL ZAKŁADOWY

S283-WBP

KOLEKCJA

CLICK

NAZWA PRODUKTU

Zawór spustowy uniwersalny do umywalek bez przelewu, wysoki

KOLOR (WYKOŃCZENIE)

chrom

ZDJĘCIE GŁÓWNE



CECHY PRODUKTU

- Materiał korpusu/materiał wykonania: metal
- Montaż: do umywalek bez przelewu
- Rodzaj przyłącza: G1¼

RYSUNEK TECHNICZNY

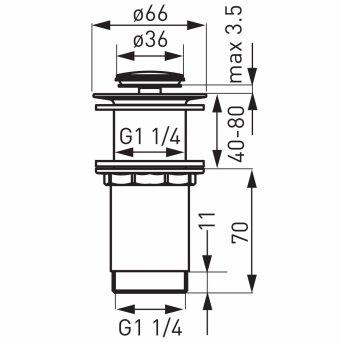

FERRO SA
ul. Przemysłowa 7
32-050 Skawina
T: +48 12 25 62 100

NIP 944 20 51 648
KRS 0000289768
REGON 356375388