CIKKSZÁM

S283-B

TERMÉKCSALÁD

CLICK

TERMÉK MEGNEVEZÉSE

Click-clack univerzális lefolyószelep túlfolyós mosdóhoz, bliszteres

SZÍN (FELÜLET)

króm

TERMÉKFOTÓ



TERMÉKJELLEMZŐK

- Test anyaga/ szerelvények anyaga: fém
- Kivitel: túlcsorduló mosdókagylókhoz
- Kapcsolat típusa: G1¼

MŰSZAKI RAJZ

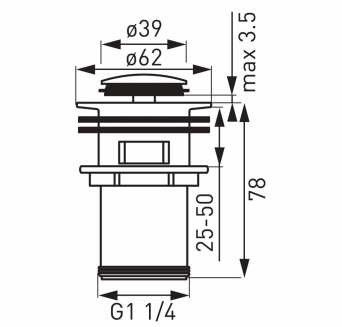

FERRO Hungary Kft.
1112 Budapest
Repülőtéri út 2/a
T: +36 1 791 3045