COD PRODUS

RDW250400

NUMELE PRODUSULUI

Distribuitor sanitar modular 1"x1/2", 4 circuite

FOTOGRAFIE PRODUS



PICTOGRAME





CARACTERISTICI PRODUS

- Dimensiune bară: 1" FE-FI
- Mediu de lucru: apă
- FĂRĂ NICHEL: da
- Materialul corpului/material de fabricație: alamă
- Presiune nominală [bar]: 10
- Temperatura maximă de lucru [°C]: 110
- Metoda de ambalare individuală: cutie
- Lățime [mm]: 167

DESEN TEHNIC

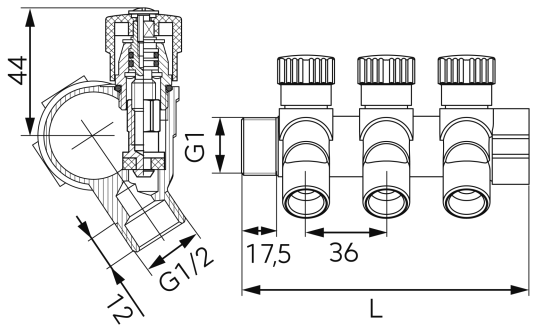

SPECIFICATION

- Număr de tronsoane: 4 căi
- Lungime bară [mm]: 167

NOVASERVIS FERRO GROUP SRL
str. Câmpina nr. 47
400635 Cluj-Napoca
telefon: +4 0264 522 524

Cod fiscal: RO 25860825
ROONRC: J2009001575126