CIKKSZÁM

RDW200200

TERMÉK MEGNEVEZÉSE

Ivóvizes osztó 3/4"x1/2" - 2 utas

TERMÉKFOTÓ



PIKTOGRAM



TERMÉKJELLEMZŐK

- Rúd mérete: 3/4" F-M
- Közeg: víz
- NIKKELMENTES: igen
- Test anyaga/ szerelvények anyaga: sárgaréz
- Névleges nyomás (bar): 10
- Max. üzemi hőmérséklet [°C]: 110
- Egységcsomagolási módszer: doboz
- Szélesség [mm]: 93

MŰSZAKI RAJZ

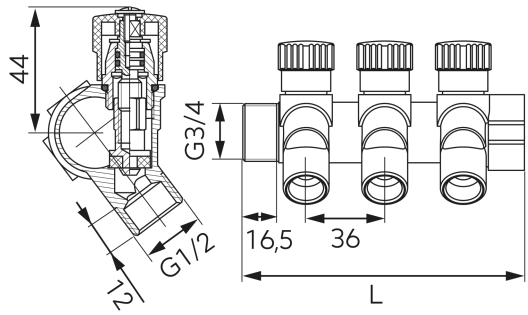

MŰSZAKI JELLEMZŐK

- Szakaszok száma: 2-utú
- Rúd hossza [mm]: 93

FERRO Hungary Kft.
1112 Budapest
Repülőtéri út 2/a
T: +36 1 791 3045