SYMBOL ZAKŁADOWY

RA501/10

NAZWA PRODUKTU

Odpowietrznik mechaniczny, pokrętło, metal

ZDJĘCIE GŁÓWNE



CECHY PRODUKTU

- Ciśnienie nominalne [bar]: 10
- Maksymalna temperatura pracy [°C]: 120

RYSUNEK TECHNICZNY

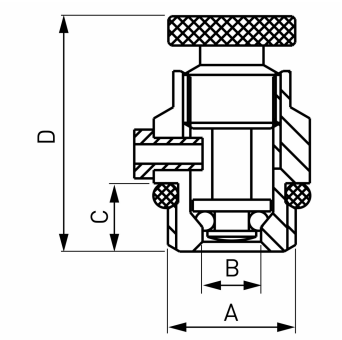

SPECYFIKACJA

- Przyłącze: 3/8"
- Wymiar A: 3/8"
- Wymiar B: 5.8
- Wymiar C: 8
- Wymiar D: 25.5

FERRO SA
ul. Przemysłowa 7
32-050 Skawina
T: +48 12 25 62 100

NIP 944 20 51 648
KRS 0000289768
REGON 356375388