KODAS

PKN15

PREKĖS PAVADINIMAS

Kampinė jungtis su laikikliu, kvadratinė, G1/2

SPALVA (APDAILA)

chromas

PAGRINDINĖ NUOTRAUKA



PRODUKTO SAVYBĖS

- Kėbulo medžiaga / surinkimo medžiaga: žalvaris
- Papildomos funkcijos: dušo rankų laikiklis
- Pridedami papildomi priedai: rozetė
- Ryšio tipas: G1/2
- Ilgis [mm]: 64
- Plotis [mm]: 26

TECHNINIS BRĖŽINYS

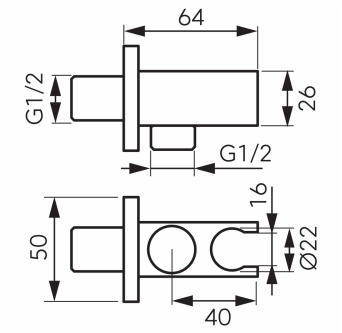

UAB "Ferro Baltics"
T. Kosciuškos 24-103,
LT01100 Vilnius

phone.: +37 063 777 749
email: ferrobaltics@ferro.pl