SYMBOL ZAKŁADOWY

P10C

NAZWA PRODUKTU

Przedłużka mosiężna

KOLOR (WYKOŃCZENIE)

chrom

ZDJĘCIE GŁÓWNE



CECHY PRODUKTU

- Rodzaj przyłączenia: nakrętno-wkrętny
- Materiał korpusu/materiał wykonania: mosiądz
- Kod kreskowy: opakowanie z kodem kreskowym umożliwiającym sprzedaż detaliczną

RYSUNEK TECHNICZNY

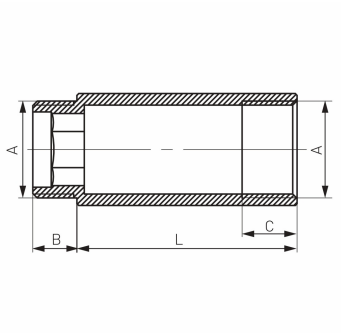

SPECYFIKACJA

- Wymiar A: G1/2
- Wymiar B: 10
- Wymiar C: 8.5
- Wymiar L: 10
- Przyłącze: G1/2

FERRO SA
ul. Przemysłowa 7
32-050 Skawina
T: +48 12 25 62 100

NIP 944 20 51 648
KRS 0000289768
REGON 356375388