KODAS

KZFH1

KOLEKCIJA

HERKULES

PREKĖS PAVADINIMAS

Rutulinis ventilis su filtru, svirtinė rankena, 1/2" F-F

PAGRINDINĖ NUOTRAUKA



PRODUKTO SAVYBĖS

- Ryšio tipas: Išsukite ir išsukite
- Įmontuotas filtras: taip
- Filtro tipas: nerūdijantis plienas
- Pilna skylė: taip
- Liauka: taip
- Laikiklio tipas: svirtis
- Kėbulo medžiaga / surinkimo medžiaga: žalvaris
- Rutulinio vožtuvo rutulinė medžiaga: žalvaris
- Rutulinė sandarinimo medžiaga: PTFE
- Stiebo sandariklio medžiaga: PTFE
- Žiniasklaida: Suslėgtas oras, 50% glikolio, Vanduo
- NICKEL FREE: taip
- Vardinis slėgis [bar]: 40
- Maksimali darbinė temperatūra [°C]: 140
- Brūkšninis kodas: *Pakuotėje su brūkšniniu kodu, skirta mažmeninei prekybai

TECHNINIS BRĖŽINYS

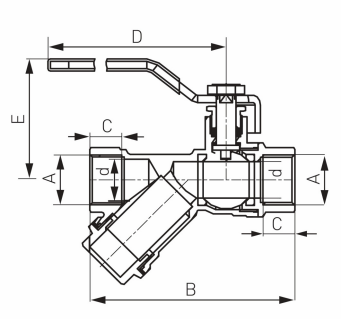

SPECIFIKACIJA

- 3_DN: 15
- Matmuo A: Rp 1/2
- Matmuo d: 15
- Matmuo B: 83.5
- Matmuo C: 13
- Matmuo D: 94
- Matmuo E: 49
- Ryšys: 1/2"

UAB "Ferro Baltics"
T. Kosciuškos 24-103,
LT01100 Vilnius

phone.: +37 063 777 749
email: ferrobaltics@ferro.pl