KODAS

KSH3

KOLEKCIJA

HERKULES

PREKĖS PAVADINIMAS

Rutulinis ventilis su jungtimi, drugelio formos rankena, 1 M-F

PAGRINDINĖ NUOTRAUKA



PRODUKTO SAVYBĖS

- Ryšio tipas: Įsukite / išsukite varžta
- Pilna skylė: taip
- Liauka: taip
- Laikiklio tipas: drugelis
- Kėbulo medžiaga / surinkimo medžiaga: žalvaris
- Rutulinio vožtuvo rutulinė medžiaga: žalvaris
- Rutulinė sandarinimo medžiaga: PTFE
- Stiebo sandariklio medžiaga: PTFE
- Žiniasklaida: Suslėgtas oras, 50% glikolio, Vanduo
- NICKEL FREE: taip
- Vardinis slėgis [bar]: 40
- Maksimali darbinė temperatūra [°C]: 140
- Brūkšninis kodas: *Pakuotėje su brūkšniniu kodu, skirta mažmeninei prekybai *E – produktas ant „Euro" pakabos su brūkšniniu kodu, skirtas mažmeninei prekybai
- Didžiausias darbinis slėgis [bar]: 40

TECHNINIS BRĖŽINYS

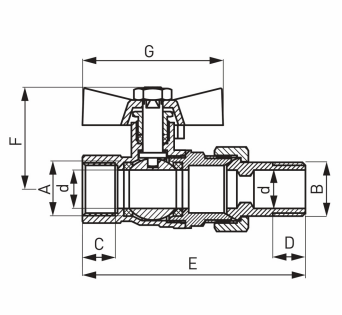

SPECIFIKACIJA

- 3_DN: 25
- Matmuo A: Rp 1
- Matmuo d: 25
- Matmuo B: R 1
- Matmuo C: 16.8
- Matmuo D: 17
- Matmuo E: 115
- Matmuo F: 51
- Matmuo G: 72
- Ryšys: 1"

UAB "Ferro Baltics"
T. Kosciuškos 24-103,
LT01100 Vilnius

phone.: +37 063 777 749
email: ferrobaltics@ferro.pl