SYMBOL ZAKŁADOWY

KRN10

KOLEKCJA

F-COMFORT

NAZWA PRODUKTU

Zawór kulowy mini, nakrętno-nakrętny

ZDJĘCIE GŁÓWNE

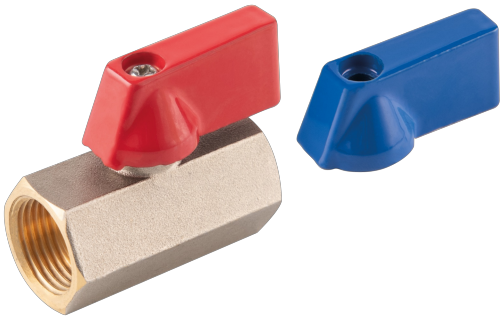

CECHY PRODUKTU

- Rodzaj przyłączenia: nakrętno-nakrętny
- Rodzaj uchwytu: motylek
- Materiał korpusu/materiał wykonania: mosiądz
- Materiał kuli: mosiądz
- Materiał uszczelnień kuli: PTFE
- Materiał uszczelnień trzpienia: PTFE
- Media: woda
- NICKEL FREE: tak
- Ciśnienie nominalne [bar]: 10
- Maksymalna temperatura pracy [°C]: 100
- Kod kreskowy: opakowanie z kodem kreskowym umożliwiającym sprzedaż detaliczną

RYSUNEK TECHNICZNY

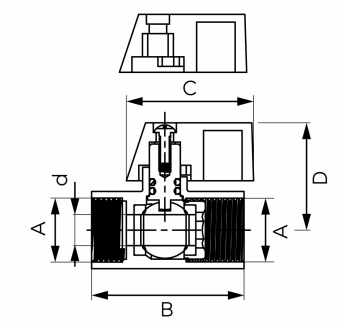

SPECYFIKACJA

- DN: 10
- Wymiar A: G3/8
- Wymiar d: 8
- Wymiar B: 41
- Wymiar C: 33
- Wymiar D: 28.3
- Przyłącze: 3/8"
- Kvs [m3/h]: 2.85

FERRO SA
ul. Przemysłowa 7
32-050 Skawina
T: +48 12 25 62 100

NIP 944 20 51 648
KRS 0000289768
REGON 356375388