CIKKSZÁM

KGN6

TERMÉK MEGNEVEZÉSE

Gáz gömbcsap lapátkarral 2", BB

TERMÉKFOTÓ



TERMÉKJELLEMZŐK

- Kapcsolat típusa: külső menet- külső menet
- Nyitókar típusa: Kar
- Test anyaga/ szerelvények anyaga: sárgaréz
- Golyóscsap anyaga: sárgaréz
- Golyó tömítés anyaga: PTFE
- Szártömítés anyaga: dupla o-gyűrű NBR70
- Közeg: gáz
- Névleges nyomás (bar): MOP5 (5 bar)
- Üzemi hőmérséklet [°C]: T2 (-20°C és 60°C között)
- Vonalkód: *W – csomagolásban, vonalkóddal ellátva, kiskereskedelmi értékesítésre *E – termék Euro-akasztón, vonalkóddal ellátva, kiskereskedelmi értékesítésre

MŰSZAKI RAJZ

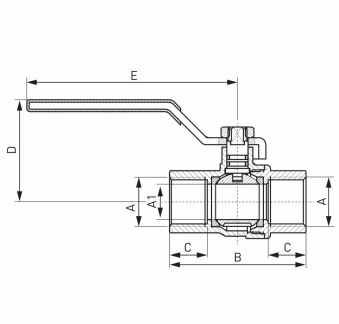

MŰSZAKI JELLEMZŐK

- DN: 50
- Méret A: Rp 2
- Méret A1: 47.5
- Méret B: 126
- Méret C: 27.5
- Méret D: 89.5
- Méret E: 159.5
- Csatlakozás: 1 1/4"

FERRO Hungary Kft.
1112 Budapest
Repülőtéri út 2/a
T: +36 1 791 3045