COD PRODUS

KGN21

NUMELE PRODUSULUI

Robinet trecere pentru gaz 3/4" FI-FE, cu bilă și manetă

FOTOGRAFIE PRODUS



CARACTERISTICI PRODUS

- Tip racord: FI-FI
- Tip suport: manetă
- Materialul corpului/material de fabricație: alamă
- Material sferă: alamă
- Material de etanșare sferă: PTFE
- Material de etanșare ax: o-ring dublu NBR70
- Mediu de lucru: gaz
- FĂRĂ NICHEL: da
- Presiune nominală [bar]: MOP5 (5 bar)
- Temperatură de lucru [°C]: T2 (între -20 și 60 °C)
- Cod de bare: *în ambalaj cu cod de bare pentru vânzare cu amănuntul

DESEN TEHNIC

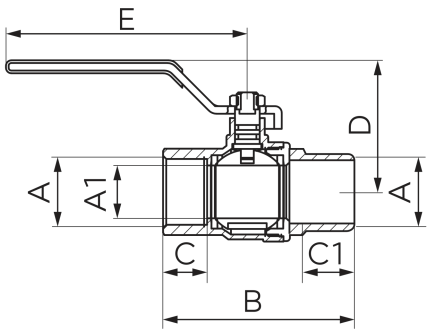

SPECIFICATION

- DN: 20
- Dimensiune A: Rp3/4-R3/4
- Dimensiune A: 20
- Dimensiune B: 71,5 ± 1
- Dimensiune C: min.16,3/14
- Dimensiune D: 47± 1
- Dimensiune E: 89± 1
- Racord: 3/4"