SYMBOL ZAKŁADOWY

KGN11

NAZWA PRODUKTU

Zawór kulowy gazowy z dźwignią GW-GZ typ G61

ZDJĘCIE GŁÓWNE



CECHY PRODUKTU

- Rodzaj przyłączenia: nakrętno-wkrętny
- Rodzaj uchwytu: dźwignia
- Materiał korpusu/materiał wykonania: mosiądz
- Materiał kuli: mosiądz
- Materiał uszczelnień kuli: PTFE
- Materiał uszczelnień trzpienia: podwójny o-ring NBR70
- Media: gaz
- NICKEL FREE: tak
- Ciśnienie nominalne [bar]: MOP5 (5 bar)
- Temperatura robocza [°C]: T2 (-20°C do 60°C)
- Kod kreskowy: *W opakowanie z kodem kreskowym umożliwiającym sprzedaż detaliczną

RYSUNEK TECHNICZNY

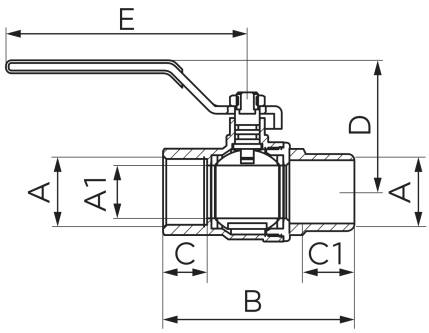

SPECYFIKACJA

- DN: 15
- Wymiar A: Rp1/2-R1/2
- Wymiar A1: 15
- Wymiar B: 63,2 ± 1
- Wymiar C: min.15/12,5
- Wymiar D: 43,1± 1
- Wymiar E: 89± 1
- Przyłącze: 1/2"

FERRO SA
ul. Przemysłowa 7
32-050 Skawina
T: +48 12 25 62 100

NIP 944 20 51 648
KRS 0000289768
REGON 356375388