KODAS

KFPW5

KOLEKCIJA

F-POWER

PREKĖS PAVADINIMAS

Rutulinis vožtuvas su oro išleidimo ir drenažo sistema, 1 1/2" F-F, F-Power

PAGRINDINĖ NUOTRAUKA

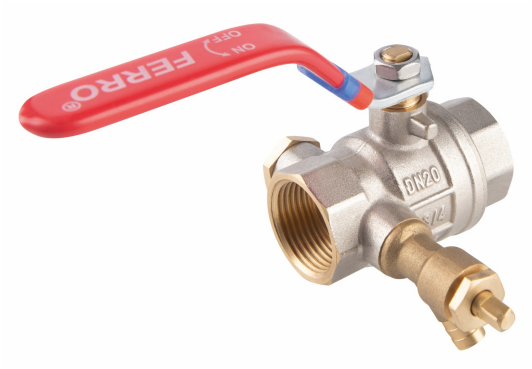

PRODUKTO SAVYBĖS

- Ryšio tipas: Išsukite ir išsukite
- Oro išleidimo anga: taip
- Išleidimo antgalis: taip
- Pilna skylė: taip
- Liauka: taip
- Laikiklio tipas: svirtis
- Kėbulo medžiaga / surinkimo medžiaga: žalvaris
- Rutulinio vožtuvo rutulinė medžiaga: žalvaris
- Rutulinė sandarinimo medžiaga: PTFE
- Stiebo sandariklio medžiaga: PTFE
- Žiniasklaida: Vanduo, 50% glikolio, Suslėgtas oras
- NICKEL FREE: taip
- Vardinis slėgis [bar]: 16
- Maksimali darbinė temperatūra [°C]: 120
- Minimali darbinė temperatūra [°C]: -30
- Brūkšninis kodas: Brūkšninio kodo pakuotė mažmeninei prekybai
- Didžiausias darbinis slėgis [bar]: 16

TECHNINIS BRĖŽINYS

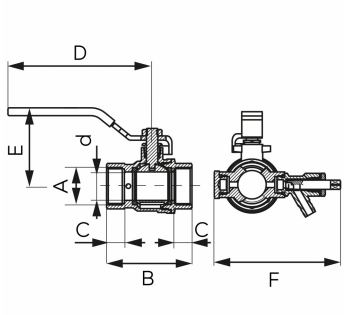

SPECIFIKACIJA

- 3_DN: 40
- Matmuo A: G1 1/2
- Matmuo d: 40
- Matmuo B: 93.5
- Matmuo C: 16
- Matmuo D: 126.5
- Matmuo E: 74
- Matmuo F: 112.7
- Ryšys: 1 1/2"
- 3_Kvs [m3/h]: 67.17

UAB "Ferro Baltics"
T. Kosciuškos 24-103,
LT01100 Vilnius

phone.: +37 063 777 749
email: ferrobaltics@ferro.pl