CIKKSZÁM

KFPW5

TERMÉKCSALÁD

F-POWER

TERMÉK MEGNEVEZÉSE

F-Power golyóscsap légtelenítővel és tömszelencével, 1 1/2" BB

TERMÉKFOTÓ

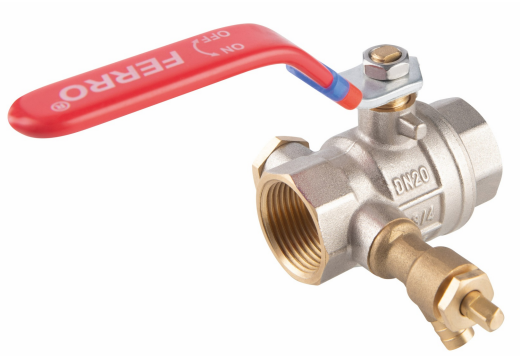

PIKTOGRAM



TERMÉKJELLEMZŐK

- Kapcsolat típusa: külső menet- külső menet
- Légtelenítő: igen
- Leeresztő szelep: igen
- Teljes átömlés: igen
- Tömszelence: igen
- Nyitókar típusa: Kar
- Test anyaga/ szerelvények anyaga: sárgaréz
- Golyóscsap anyaga: sárgaréz
- Golyó tömítés anyaga: PTFE
- Szártömítés anyaga: PTFE
- Közeg: víz, 50%-os glikol oldat, sűrített levegő
- NIKKELMENTES: igen
- Névleges nyomás (bar): 16
- Max. üzemi hőmérséklet [°C]: 120
- Minimális működési hőmérséklet [°C]: -30
- Vonalkód: vonalkóddal ellátva kiskereskedelmi értékesítéshez
- Maximum nyomás (bar): 16

MŰSZAKI RAJZ

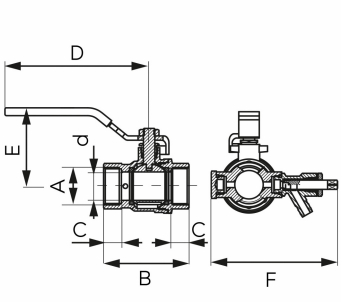

MŰSZAKI JELLEMZŐK

- DN: 40
- Méret A: G1 1/2
- Méret d: 40
- Méret B: 93.5
- Méret C: 16
- Méret D: 126.5
- Méret E: 74
- Méret F: 112.7
- Csatlakozás: 1 1/2"
- Kvs (m3/h): 67.17

FERRO Hungary Kft.
1112 Budapest
Repülőtéri út 2/a
T: +36 1 791 3045