KODAS

KFPS31

KOLEKCIJA

F-POWER

PREKĖS PAVADINIMAS

Rutulinis ventilis, svirtinė rankena, su jungtimi, 1 M-F, F-Power

PAGRINDINĖ NUOTRAUKA

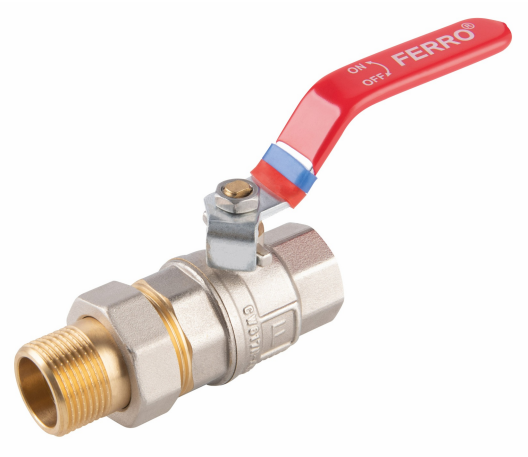

PRODUKTO SAVYBĖS

- Ryšio tipas: Įsukite / išsukite varžta
- Pilna skylė: taip
- Liauka: taip
- Laikiklio tipas: svirtis
- Kėbulo medžiaga / surinkimo medžiaga: žalvaris
- Rutulinio vožtuvo rutulinė medžiaga: žalvaris
- Rutulinė sandarinimo medžiaga: PTFE
- Stiebo sandariklio medžiaga: PTFE
- Žiniasklaida: Vanduo, 50% glikolio, Suslėgtas oras
- NICKEL FREE: taip
- Vardinis slėgis [bar]: 30
- Maksimali darbinė temperatūra [°C]: 120
- Minimali darbinė temperatūra [°C]: -30
- Brūkšninis kodas: Brūkšninio kodo pakuotė mažmeninei prekybai
- Didžiausias darbinis slėgis [bar]: 30

TECHNINIS BRĖŽINYS

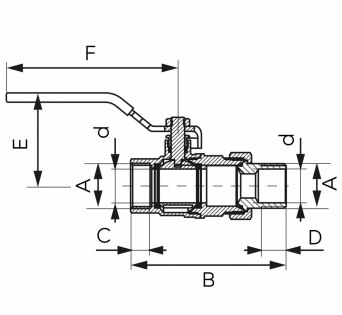

SPECIFIKACIJA

- 3_DN: 25
- Matmuo A: G1
- Matmuo d: 25
- Matmuo B: 108
- Matmuo C: 16.5
- Matmuo D: 13
- Matmuo E: 64.6
- Matmuo F: 116.5
- Ryšys: 1"
- 3_Kvs [m3/h]: 22.43

UAB "Ferro Baltics"
T. Kosciuškos 24-103,
LT01100 Vilnius

phone.: +37 063 777 749
email: ferrobaltics@ferro.pl