COD PRODUS

KFPS2

COLECȚIE

F-POWER

NUMELE PRODUSULUI

Robinet de trecere cu bilă cu olandez, PN30, 3/4" FI-FE

FOTOGRAFIE PRODUS

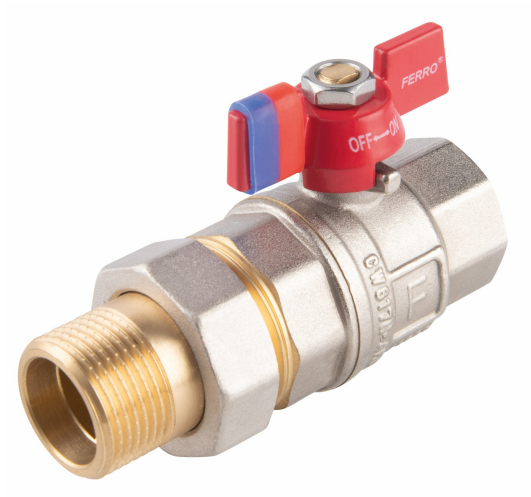

PICTOGRAME



CARACTERISTICI PRODUS

- Tip racord: FI-FE cu piuliță semiolandeză
- Secțiune de trecere totală: da
- Presetupă: da
- Tip suport: fluture
- Materialul corpului/material de fabricație: alamă
- Material sferă: alamă
- Material de etanșare sferă: PTFE
- Material de etanșare ax: PTFE
- Mediu de lucru: apă, 50% glicol, aer comprimat
- FĂRĂ NICHEL: da
- Presiune nominală [bar]: 30
- Temperatura maximă de lucru [°C]: 120
- Temperatură minimă de lucru [°C]: -30
- Cod de bare: ambalaj cu cod de bare pentru vânzarea cu amănuntul
- Presiune maximă de lucru [bar]: 30

DESEN TEHNIC

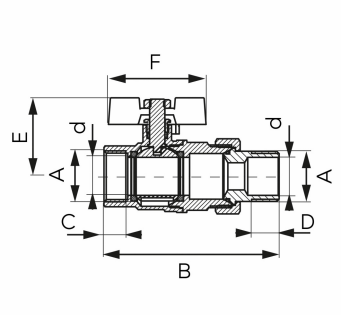

SPECIFICATION

- DN: 20
- Dimensiune A: G3/4
- Dimensiune d: 20
- Dimensiune B: 92.1
- Dimensiune C: 12.5
- Dimensiune D: 14.5
- Dimensiune E: 41.3
- Dimensiune H: 51.3
- Racord: 3/4"
- Kvs [m³/h]: 13.55