SYMBOL ZAKŁADOWY

KFPMT2

KOLEKCJA

F-POWER

NAZWA PRODUKTU

Zawór kulowy nakrętno-nakrętny z motylkiem do montażu czujnika temperatury

ZDJĘCIE GŁÓWNE

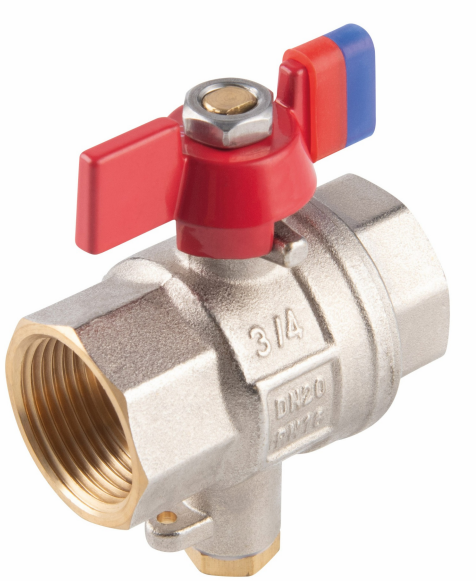

IKONY



CECHY PRODUKTU

- Rodzaj przyłączenia: nakrętno-nakrętny
- Pełny przelot: tak
- Dławik: tak
- Rodzaj uchwytu: motylek
- Materiał korpusu/materiał wykonania: mosiądz
- Materiał kuli: mosiądz
- Materiał uszczelnień kuli: PTFE
- Materiał uszczelnień trzpienia: PTFE
- Media: woda, glikol 50%, sprężone powietrze
- NICKEL FREE: tak
- Ciśnienie nominalne [bar]: 16
- Maksymalna temperatura pracy [°C]: 120
- Kod kreskowy: opakowanie z kodem kreskowym umożliwiającym sprzedaż detaliczną
- Maksymalne ciśnienie pracy [bar]: 16

RYSUNEK TECHNICZNY

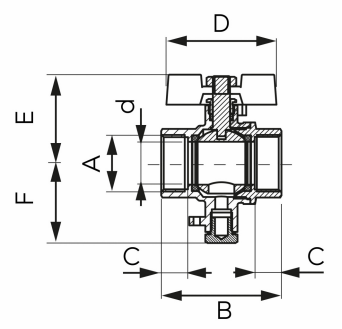

SPECYFIKACJA

- DN: 20
- Wymiar A: G3/4
- Wymiar d: 20
- Wymiar B: 56.1
- Wymiar C: 12.5
- Wymiar D: 51.3
- Wymiar E: 41.1
- Wymiar F: 37.2
- Przyłącze: 3/4"
- Kvs [m3/h]: 15.37

FERRO SA
ul. Przemysłowa 7
32-050 Skawina
T: +48 12 25 62 100

NIP 944 20 51 648
KRS 0000289768
REGON 356375388