CIKKSZÁM

KFPMT1

TERMÉKCSALÁD

F-POWER

TERMÉK MEGNEVEZÉSE

F-Power golyóscsap M10x1 csatlakozóval hőmérőhöz, 1/2"

TERMÉKFOTÓ

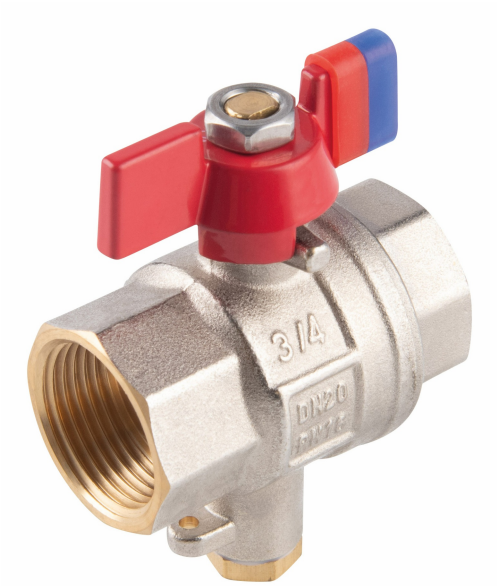

PIKTOGRAM



TERMÉKJELLEMZŐK

- Kapcsolat típusa: külső menet- külső menet
- Teljes átömlés: igen
- Tömszelence: igen
- Nyitókar típusa: pillangókar
- Test anyaga/ szerelvények anyaga: sárgaréz
- Golyóscsap anyaga: sárgaréz
- Golyó tömítés anyaga: PTFE
- Szártömítés anyaga: PTFE
- Közeg: víz, 50%-os glikol oldat, sűrített levegő
- NIKKELMENTES: igen
- Névleges nyomás (bar): 16
- Max. üzemi hőmérséklet [°C]: 120
- Vonalkód: vonalkóddal ellátva kiskereskedelmi értékesítéshez
- Maximum nyomás (bar): 16

MŰSZAKI RAJZ

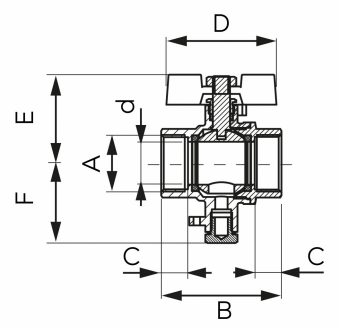

MŰSZAKI JELLEMZŐK

- DN: 15
- Méret A: G1/2
- Méret d: 15
- Méret B: 50.5
- Méret C: 12
- Méret D: 51.3
- Méret E: 38
- Méret F: 37.2
- Csatlakozás: 1/2"
- Kvs (m3/h): 7.17

FERRO Hungary Kft.
1112 Budapest
Repülőtéri út 2/a
T: +36 1 791 3045