CIKKSZÁM

KFPM41

TERMÉKCSALÁD

F-POWER

TERMÉK MEGNEVEZÉSE

F-Power golyóscsap pillangókarral, 1 1/4" BB

TERMÉKFOTÓ



PIKTOGRAM



TERMÉKJELLEMZŐK

- Kapcsolat típusa: belső menet/külső menet
- Teljes átömlés: igen
- Tömszelence: igen
- Nyitókar típusa: pillangókar
- Test anyaga/ szerelvények anyaga: sárgaréz
- Golyóscsap anyaga: sárgaréz
- Golyó tömítés anyaga: PTFE
- Szártömítés anyaga: PTFE
- Közeg: víz, 50%-os glikol oldat, sűrített levegő
- NIKKELMENTES: igen
- Névleges nyomás (bar): 30
- Max. üzemi hőmérséklet [°C]: 120
- Minimális működési hőmérséklet [°C]: -30
- Vonalkód: vonalkóddal ellátva kiskereskedelmi értékesítéshez
- Maximum nyomás (bar): 30

MŰSZAKI RAJZ

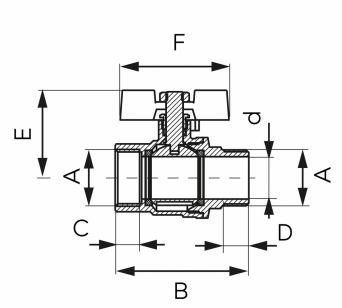

MŰSZAKI JELLEMZŐK

- DN: 32
- Méret A: G1 1/4
- Méret d: 32
- Méret B: 93
- Méret C: 14
- Méret D: 18.5
- Méret E: 63.7
- Csatlakozás: 1 1/4"
- Kvs (m3/h): 42.58

FERRO Hungary Kft.
1112 Budapest
Repülőtéri út 2/a
T: +36 1 791 3045