CIKKSZÁM

KFP9

TERMÉKCSALÁD

F-POWER

TERMÉK MEGNEVEZÉSE

F-Power golyóscsap lapátkarral, 4" BB

TERMÉKFOTÓ

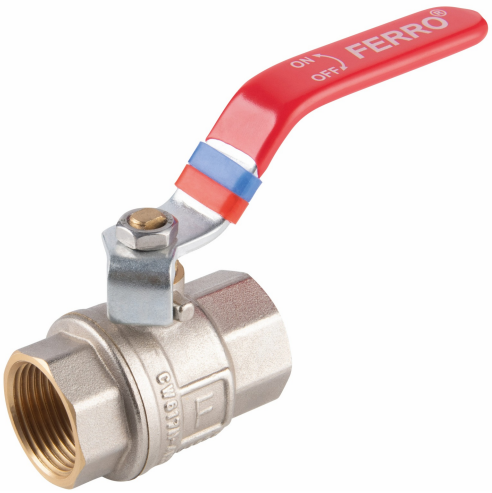

PIKTOGRAM



TERMÉKJELLEMZŐK

- Kapcsolat típusa: külső menet- külső menet
- Teljes átömlés: igen
- Tömszelence: igen
- Nyitókar típusa: Kar
- Test anyaga/ szerelvények anyaga: sárgaréz
- Golyó tömítés anyaga: PTFE
- Szártömítés anyaga: PTFE
- Közeg: víz, 50%-os glikol oldat, sűrített levegő
- NIKKELMENTES: igen
- Névleges nyomás (bar): 25
- Max. üzemi hőmérséklet [°C]: 120
- Minimális működési hőmérséklet [°C]: -30
- Vonalkód: vonalkóddal ellátva kiskereskedelmi értékesítéshez
- Maximum nyomás (bar): 25

MŰSZAKI RAJZ

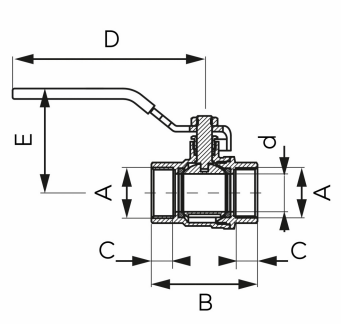

MŰSZAKI JELLEMZŐK

- DN: 100
- Méret A: G4
- Méret d: 98
- Méret B: 192
- Méret C: 28
- Méret D: 267
- Méret E: 149
- Csatlakozás: 4"
- Golyó anyaga: rozsdamentes acél

FERRO Hungary Kft.
1112 Budapest
Repülőtéri út 2/a
T: +36 1 791 3045