KODAS

KFP8

KOLEKCIJA

F-POWER

PREKĖS PAVADINIMAS

Rutulinis ventilis, svirtinė rankena, 3 F-F, F-Power

PAGRINDINĖ NUOTRAUKA

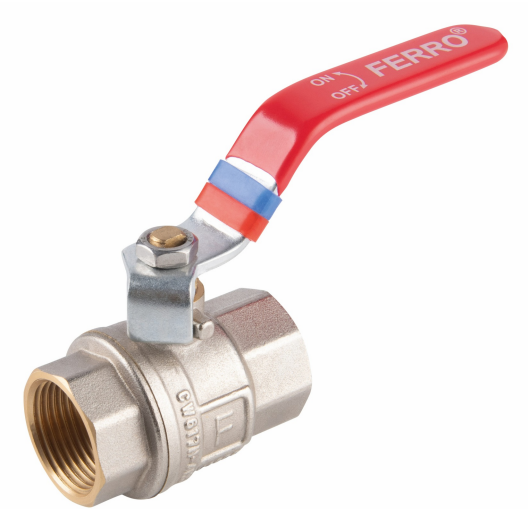

PRODUKTO SAVYBĖS

- Ryšio tipas: Išsukite ir išsukite
- Pilna skylė: taip
- Liauka: taip
- Laikiklio tipas: svirtis
- Kėbulo medžiaga / surinkimo medžiaga: žalvaris
- Rutulinė sandarinimo medžiaga: PTFE
- Stiebo sandariklio medžiaga: PTFE
- Žiniasklaida: Vanduo, 50% glikolio, Suslėgtas oras
- NICKEL FREE: taip
- Vardinis slėgis [bar]: 25
- Maksimali darbinė temperatūra [°C]: 120
- Minimali darbinė temperatūra [°C]: -30
- Brūkšninis kodas: Brūkšninio kodo pakuotė mažmeninei prekybai
- Didžiausias darbinis slėgis [bar]: 25

TECHNINIS BRĖŽINYS

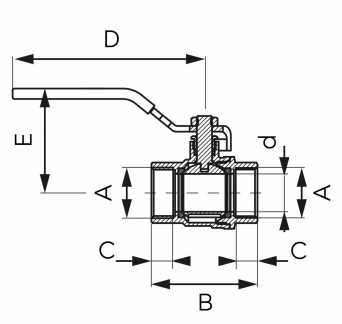

SPECIFIKACIJA

- 3_DN: 80
- Matmuo A: G3
- Matmuo d: 80
- Matmuo B: 160
- Matmuo C: 24
- Matmuo D: 242
- Matmuo E: 135.5
- Ryšys: 3"
- Kamuolio medžiaga: nerūdijantis plienas

UAB "Ferro Baltics"
T. Kosciuškos 24-103,
LT01100 Vilnius

phone.: +37 063 777 749
email: ferrobaltics@ferro.pl