CIKKSZÁM

KFP1

TERMÉKCSALÁD

F-POWER

TERMÉK MEGNEVEZÉSE

F-Power golyóscsap lapátkarral, 1/2" BB

TERMÉKFOTÓ

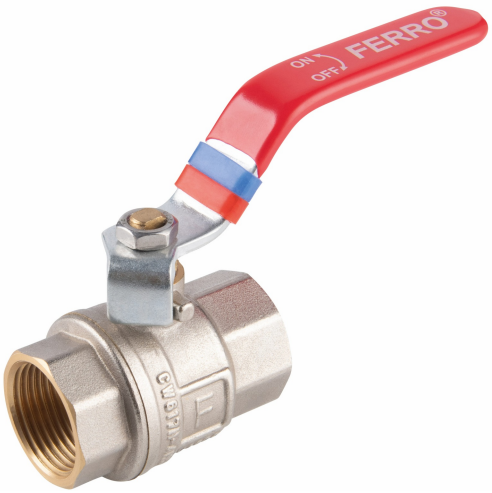

PIKTOGRAM



TERMÉKJELLEMZŐK

- Kapcsolat típusa: külső menet- külső menet
- Teljes átömlés: igen
- Tömszelence: igen
- Nyitókar típusa: Kar
- Test anyaga/ szerelvények anyaga: sárgaréz
- Golyó tömítés anyaga: PTFE
- Szártömítés anyaga: PTFE
- Közeg: víz, 50%-os glikol oldat, sűrített levegő
- NIKKELMENTES: igen
- Névleges nyomás (bar): 30
- Max. üzemi hőmérséklet [°C]: 120
- Minimális működési hőmérséklet [°C]: -30
- Vonalkód: vonalkóddal ellátva kiskereskedelmi értékesítéshez
- Maximum nyomás (bar): 30
- Szélesség [mm]: 122

MŰSZAKI RAJZ

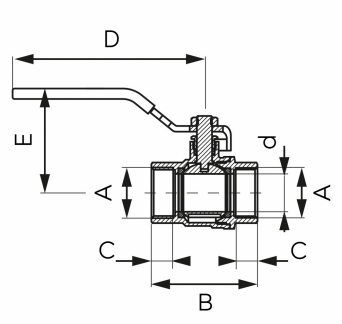

MŰSZAKI JELLEMZŐK

- DN: 15
- Méret A: G1/2
- Méret d: 15
- Méret B: 50.5
- Méret C: 10.5
- Méret D: 96
- Méret E: 48.5
- Csatlakozás: 1/2"
- Kvs (m3/h): 7.86
- Golyó anyaga: sárgaréz
- Magasság [mm]: 65
- Mélység [mm]: 31

FERRO Hungary Kft.
1112 Budapest
Repülőtéri út 2/a
T: +36 1 791 3045