SYMBOL ZAKŁADOWY

KFCS2

KOLEKCJA

F-COMFORT

NAZWA PRODUKTU

Zawór kulowy nakrętno-wkrętny z motylkiem, ze śrubunkiem

ZDJĘCIE GŁÓWNE



CECHY PRODUKTU

- Rodzaj przyłączenia: nakrętno-wkrętny ze śrubunkiem
- Dławik: tak
- Rodzaj uchwytu: motylek
- Materiał korpusu/materiał wykonania: mosiądz
- Materiał kuli: mosiądz
- Materiał uszczelnień kuli: PTFE
- Materiał uszczelnień trzpienia: PTFE
- Media: woda
- NICKEL FREE: tak
- Ciśnienie nominalne [bar]: 20
- Maksymalna temperatura pracy [°C]: 100
- Kod kreskowy: opakowanie z kodem kreskowym umożliwiającym sprzedaż detaliczną
- Maksymalne ciśnienie pracy [bar]: 20

RYSUNEK TECHNICZNY

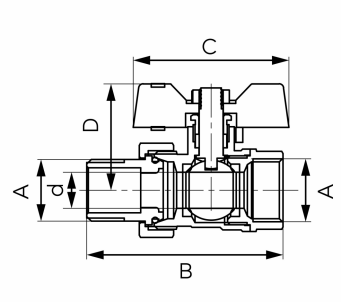

SPECYFIKACJA

- DN: 20
- Wymiar A: G3/4
- Wymiar d: 16
- Wymiar B: 76
- Wymiar C: 52
- Wymiar D: 38.8
- Przyłącze: 3/4"
- Kvs [m3/h]: 11.83

FERRO SA
ul. Przemysłowa 7
32-050 Skawina
T: +48 12 25 62 100

NIP 944 20 51 648
KRS 0000289768
REGON 356375388