CIKKSZÁM

KFC4

TERMÉKCSALÁD

F-COMFORT

TERMÉK MEGNEVEZÉSE

Golyóscsap, lapátkar, BB, 5/4", F-Comfort

TERMÉKFOTÓ



TERMÉKJELLEMZŐK

- Kapcsolat típusa: külső menet- külső menet
- Tömszelence: igen
- Nyitókar típusa: Kar
- Test anyaga/ szerelvények anyaga: sárgaréz
- Golyóscsap anyaga: sárgaréz
- Golyó tömítés anyaga: PTFE
- Szártömítés anyaga: PTFE
- Közeg: víz
- NIKKELMENTES: igen
- Névleges nyomás (bar): 20
- Max. üzemi hőmérséklet [°C]: 100
- Vonalkód: vonalkóddal ellátva kiskereskedelmi értékesítéshez
- Maximum nyomás (bar): 16

MŰSZAKI RAJZ

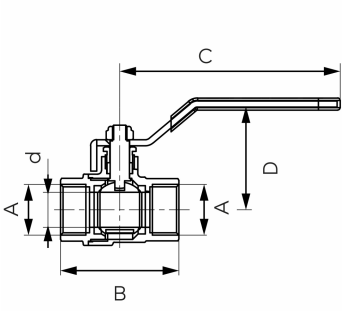

MŰSZAKI JELLEMZŐK

- DN: 32
- Méret A: G1 1/4
- Méret d: 27
- Méret B: 70.2
- Méret C: 131
- Méret D: 67
- Csatlakozás: 1 1/4"
- Kvs (m3/h): 36.3

FERRO Hungary Kft.
1112 Budapest
Repülőtéri út 2/a
T: +36 1 791 3045