CIKKSZÁM

KFC21

TERMÉKCSALÁD

F-COMFORT

TERMÉK MEGNEVEZÉSE

Golyóscsap, lapátkar, KB, 3/4", F-Comfort

TERMÉKFOTÓ

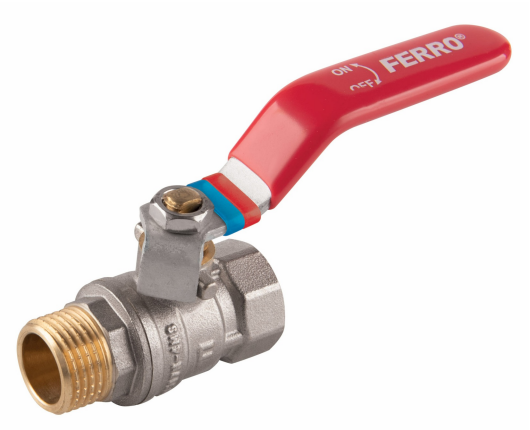

TERMÉKJELLEMZŐK

- Kapcsolat típusa: belső menet/külső menet
- Tömszelence: igen
- Nyitókar típusa: Kar
- Test anyaga/ szerelvények anyaga: sárgaréz
- Golyóscsap anyaga: sárgaréz
- Golyó tömítés anyaga: PTFE
- Szártömítés anyaga: PTFE
- Közeg: víz
- NIKKELMENTES: igen
- Névleges nyomás (bar): 20
- Max. üzemi hőmérséklet [°C]: 100
- Vonalkód: vonalkóddal ellátva kiskereskedelmi értékesítéshez
- Maximum nyomás (bar): 25

MŰSZAKI RAJZ

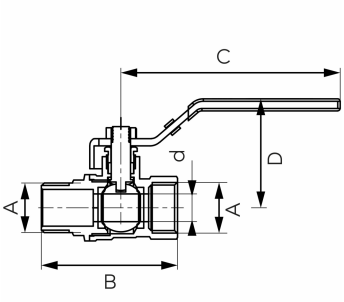

MŰSZAKI JELLEMZŐK

- DN: 20
- Méret A: G3/4
- Méret d: 16
- Méret B: 62.5
- Méret C: 91
- Méret D: 48.5
- Csatlakozás: 3/4"
- Kvs (m3/h): 10.94

FERRO Hungary Kft.
1112 Budapest
Repülőtéri út 2/a
T: +36 1 791 3045