CIKKSZÁM

KFC1

TERMÉKCSALÁD

F-COMFORT

TERMÉK MEGNEVEZÉSE

Golyóscsap, lapátkar, BB, 1/2", F-Comfort

TERMÉKFOTÓ



TERMÉKJELLEMZŐK

- Kapcsolat típusa: külső menet- külső menet
- Tömszelence: igen
- Nyitókar típusa: Kar
- Test anyaga/ szerelvények anyaga: sárgaréz
- Golyóscsap anyaga: sárgaréz
- Golyó tömítés anyaga: PTFE
- Szártömítés anyaga: PTFE
- Közeg: víz
- NIKKELMENTES: igen
- Névleges nyomás (bar): 20
- Max. üzemi hőmérséklet [°C]: 100
- Vonalkód: vonalkóddal ellátva kiskereskedelmi értékesítéshez
- Maximum nyomás (bar): 20

MŰSZAKI RAJZ

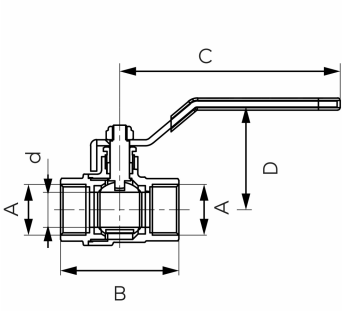

MŰSZAKI JELLEMZŐK

- DN: 15
- Méret A: G1/2
- Méret d: 12
- Méret B: 47
- Méret C: 91
- Méret D: 45.2
- Csatlakozás: 1/2"
- Kvs (m3/h): 6.83

FERRO Hungary Kft.
1112 Budapest
Repülőtéri út 2/a
T: +36 1 791 3045