KODAS

# KCPN2

KOLEKCIJA

# F-COMFORT

PREKĖS PAVADINIMAS

Rutulinis švirkštas su greita jungtimi, svirtinė rankena 3/4" M

## PAGRINDINĖ NUOTRAUKA

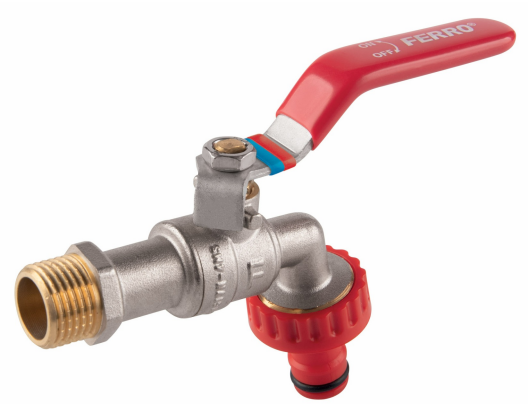


## PRODUKTO SAVYBĖS

- Ryšio tipas: Įsukite
- Liauka: taip
- Laikiklio tipas: svirtis
- Kėbulo medžiaga / surinkimo medžiaga: žalvaris
- Rutulinio vožtuvo rutulinė medžiaga: žalvaris
- Rutulinė sandarinimo medžiaga: PTFE
- Stiebo sandariklio medžiaga: PTFE
- Žiniasklaida: Vanduo
- NICKEL FREE: taip
- Vardinis slėgis [bar]: 10
- Maksimali darbinė temperatūra [°C]: 65
- Brūkšninis kodas: Brūkšninio kodo pakuotė mažmeninei prekybai

## TECHNINIS BRĖŽINYS

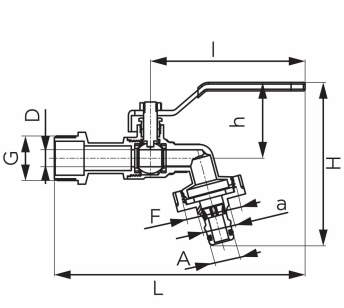


## SPECIFIKACIJA

- 3_DN: 20
- Matmuo A: 15.5
- Matmuo D: 10
- Matmuo F: G1
- Matmuo G: G3/4
- Matmuo H: 97
- Ryšys: 3/4"
- Matmuo L: 146.5
- Matmuo h: 42.1
- Matmuo l: 90
- 3_Kvs [m3/h]: 2.5

UAB "Ferro Baltics"
T. Kosciuškos 24-103,
LT01100 Vilnius

phone.: +37 063 777 749
email: ferrobaltics@ferro.pl