CIKKSZÁM

KCN1

TERMÉKCSALÁD

F-COMFORT

TERMÉK MEGNEVEZÉSE

Kerti golyóscsap, fém tömlőcsatlakozó, 1/2", F-Comfort

TERMÉKFOTÓ

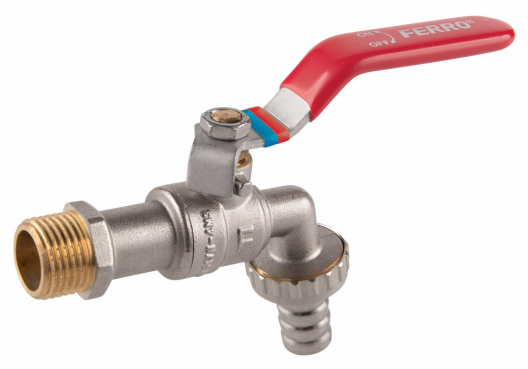

TERMÉKJELLEMZŐK

- Kapcsolat típusa: belső menet
- Tömszelence: igen
- Nyitókar típusa: Kar
- Test anyaga/ szerelvények anyaga: sárgaréz
- Golyóscsap anyaga: sárgaréz
- Golyó tömítés anyaga: PTFE
- Szártömítés anyaga: PTFE
- Közeg: víz
- NIKKELMENTES: igen
- Névleges nyomás (bar): 10
- Max. üzemi hőmérséklet [°C]: 100
- Vonalkód: vonalkóddal ellátva kiskereskedelmi értékesítéshez

MŰSZAKI RAJZ

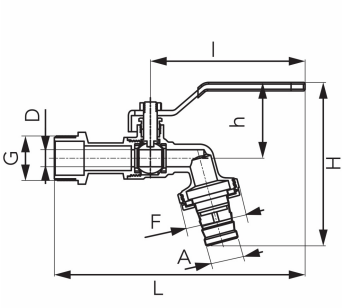

MŰSZAKI JELLEMZŐK

- DN: 15
- Méret A: 15
- Méret D: 10
- Méret F: G3/4
- Méret G: G1/2
- Méret H: 92
- Csatlakozás: 1/2"
- Méret L: 144
- Méret h: 42.1
- Méret l: 90
- Kvs (m3/h): 2.5

FERRO Hungary Kft.
1112 Budapest
Repülőtéri út 2/a
T: +36 1 791 3045