KODAS

F06M

PREKĖS PAVADINIMAS

Nuosėdų filtras su magnetu, F-F, DN25, G1

PAGRINDINĖ NUOTRAUKA



PRODUKTO SAVYBĖS

- Ryšio tipas: Išsukite ir išsukite
- Filtro tipas: įstrižainės tinklelis
- Kėbulo medžiaga / surinkimo medžiaga: žalvaris CW617N - 4MS
- Žiniasklaida: Vanduo, 50% glikolio
- NICKEL FREE: taip
- Vardinis slėgis [bar]: 16
- Maksimali darbinė temperatūra [°C]: 100
- Brūkšninis kodas: Brūkšninio kodo pakuotė mažmeninei prekybai
- Vieneto pakavimo būdas: pakaba
- Didžiausias darbinis slėgis [bar]: 16

TECHNINIS BRĖŽINYS

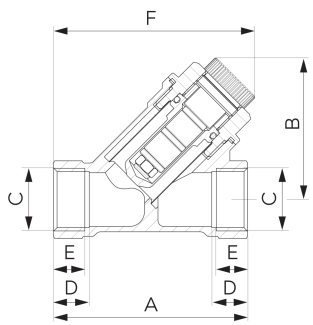

SPECIFIKACIJA

- Ryšys: 1"
- Matmuo A: 84
- Matmuo B: 56.9
- Matmuo C: G1
- Matmuo D: 15
- Matmuo E: 13.5
- Matmuo F: 81.9

UAB "Ferro Baltics"
T. Kosciuškos 24-103,
LT01100 Vilnius

phone.: +37 063 777 749
email: ferrobaltics@ferro.pl