SYMBOL ZAKŁADOWY

DRGS2/45/75BM NOWOŚĆ

KOLEKCJA

STAMPO

NAZWA PRODUKTU

Zlewozmywak granitowy 2-kom 45/75 cm

KOLOR (WYKOŃCZENIE)

czarny mat

ZDJĘCIE GŁÓWNE



CECHY PRODUKTU

- Materiał korpusu/materiał wykonania: kompozyt granitowy
- Ilość otworów montażowych: 1
- Korek w zestawie: tak
- Syfon w zestawie: tak
- Z przelewem: tak
- Szerokość [mm]: 750

RYSUNEK TECHNICZNY

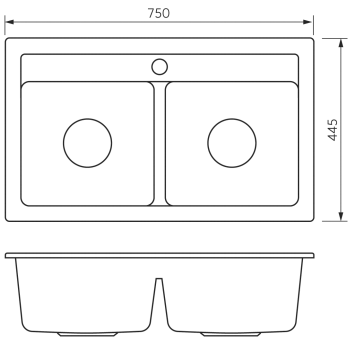

SPECYFIKACJA

- Głębokość [mm]: 200
- Wysokość [mm]: 445

FERRO SA
ul. Przemysłowa 7
32-050 Skawina
T: +48 12 25 62 100

NIP 944 20 51 648
KRS 0000289768
REGON 356375388