novaservis
FERRO GROUP

KÓD

BZA4BSSGM NOVINKA

SÉRIE

FERRO

NÁZEV PRODUKTU

Dřezová stojánková baterie s elast. ramenem, černá-gun metal

PROVEDENÍ

gun metal

OBRÁZEK

PIKTOGRAM

VLASTNOSTI PRODUKTU

- Ovládací prvek: keramický regulátor
- Typ regulátoru průtoku: M24x1 aerátor
- Materiál těla/materiál provedení: sítko z nerezové oceli
- Typ a průměr připojení: flexi nerezová hadička G3/8 - M10x1
- Typ ramene: elastické, otočné
- Výška baterie [mm]: 280-440
- Dosah výtokového ramene [mm]: 150-350
- Akustická skupina: I
- Průtoková skupina: A
- Rozměr kartuše: 35 mm
- Šířka [mm]: 45
- Záruka na těsnost kartuše [rok]: 5
- Provedení: černá-gun metal

TECHNICKÝ VÝKRES

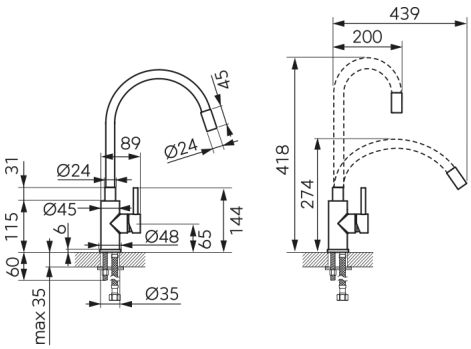

SPECIFIKACE

- EAN: 5903738262236
- Intrastat: 84818011
- Hmotnost brutto [kg]: 2.04
- Výška [mm]: 330
- Hloubka [mm]: 100