CIKKSZÁM

BZA42P

TERMÉKCSALÁD

ZUMBA II

TERMÉK MEGNEVEZÉSE

Konyhai csaptelep, 2 funkciós flexibilis bézs kifolyóval

SZÍN (FELÜLET)

króm

TERMÉKFOTÓ



TERMÉKJELLEMZŐK

- Szabályozó elem: kerámia szabályozó betét
- Test anyaga/ szerelvények anyaga: sárgaréz
- Csatlakozás típusa és átmérője: G3/8 - M10x1
- Kifolyócső típusa: flexibilis, forgatható, 2 funkciós
- Csaptelep magasság [mm]: 290-440
- Kifolyó [mm]: 180-380
- Akusztikus csoport: I/I
- Áramlási osztály: Z/Z

MŰSZAKI RAJZ

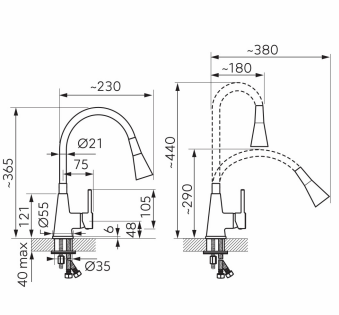

FERRO Hungary Kft.
1112 Budapest
Repülőtéri út 2/a
T: +36 1 791 3045