CIKKSZÁM

BVI7VLBL

TERMÉKCSALÁD

VITTO

TERMÉK MEGNEVEZÉSE

Zuhanycsaptelep

SZÍN (FELÜLET)

fekete

TERMÉKFOTÓ



TERMÉKJELLEMZŐK

- Szabályozó elem: kerámia szabályozó betét
- Test anyaga/ szerelvények anyaga: sárgaréz
- Víztakarékos rendszer: igen
- Csatlakozás típusa és átmérője: z-idom G1/2
- Kiállások közötti távolság [mm]: 150 ± 20
- Csaptelep magasság [mm]: 109
- Akusztikus csoport: II
- Áramlási osztály: Z
- Szélesség [mm]: 210

MŰSZAKI RAJZ

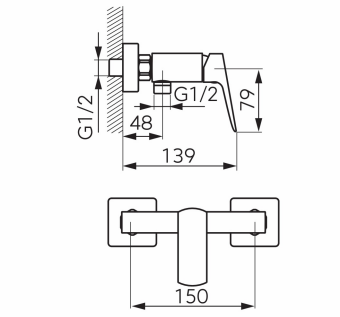

MŰSZAKI JELLEMZŐK

- Magasság [mm]: 109
- Mélység [mm]: 139

FERRO Hungary Kft.
1112 Budapest
Repülőtéri út 2/a
T: +36 1 791 3045