FERRO®

CIKKSZÁM

BVI6VLBL

TERMÉKCSALÁD

VITTO

TERMÉK MEGNEVEZÉSE

Bidécsaptelep

SZÍN (FELÜLET)

fekete

TERMÉKFOTÓ



TERMÉKJELLEMZŐK

- Szabályozó elem: kerámia szabályozó betét
- Perlátor: Ferro AirMix M22x1
- Test anyaga/ szerelvények anyaga: sárgaréz
- Lefolyó típusa: nincs
- Víztakarékos rendszer: igen
- Csatlakozás típusa és átmérője: G3/8 - M10x1
- Csaptelep magasság [mm]: 123
- Vízkifolyó magassága [mm]: 69
- Kifolyó [mm]: 106
- Akusztikus csoport: I
- Áramlási osztály: Z

MŰSZAKI RAJZ

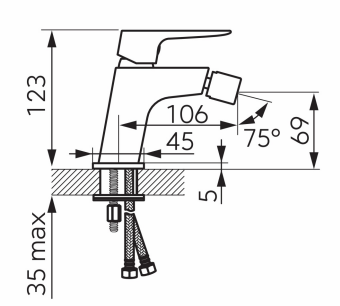

FERRO Hungary Kft.
1112 Budapest
Repülőtéri út 2/a
T: +36 1 791 3045