CIKKSZÁM

BTG7VL

TERMÉKCSALÁD

TIGA

TERMÉK MEGNEVEZÉSE

VerdeLine zuhanycsaptelep

SZÍN (FELÜLET)

króm

TERMÉKFOTÓ



PIKTOGRAM

TERMÉKJELLEMZŐK

- Szabályozó elem: kerámia szabályozó betét
- Test anyaga/ szerelvények anyaga: sárgaréz
- Víztakarékos rendszer: igen
- Csatlakozás típusa és átmérője: z-idom G1/2
- Kiállások közötti távolság [mm]: 150 ± 20
- Akusztikus csoport: N
- Áramlási osztály: S

MŰSZAKI RAJZ

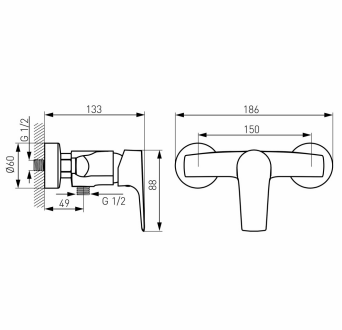

FERRO Hungary Kft.
1112 Budapest
Repülőtéri út 2/a
T: +36 1 791 3045